SM-520S / SM-520F

- Robuste Maschine.
- PVC Transportbänder.
- Manuelle Bedienung:
  SM-520S: mit Drucktasten.
  SM-520F: mit Hebel.
- Geschwindigkeit 50 cm/s.
- Aufklappbare Tische.

- *Máquina robusta.*
- *Cintas transportadoras de PVC.*
- *Manejo:*
  SM-520S: con botónes.
  SM-520F: con palanca.
- *Velocidad: 50 cm/s.*
- *Mesas abatibles.*

- *Macchina robusta.*
- *Nastri trasportatori in PVC.*
- *Azionamento manuale:*
  SM-520S: a pulsanti.
  SM-520F: a leva.
- *Velocità 50 cm/sec.*
- *Piani pieghevoli verso l'alto.*

2 YEARS WARRANTY

Ausrollmaschine
Laminadora
Sfogliatrice

SM-520S | SM-520F

- Aufklappbare Tische.
- *Mesas abatibles.*
- *Piani pieghevoli verso l'alto.*

- PVC Transportbänder.
- *Cintas transportadoras de PVC.*
- *Nastri trasportatori in PVC.*

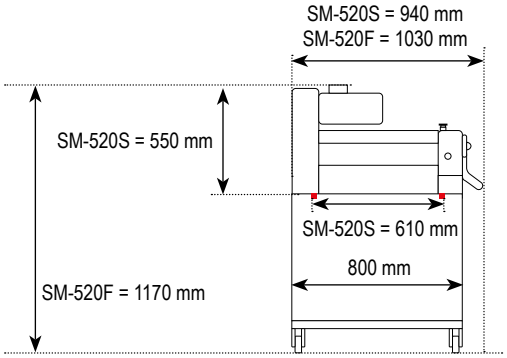

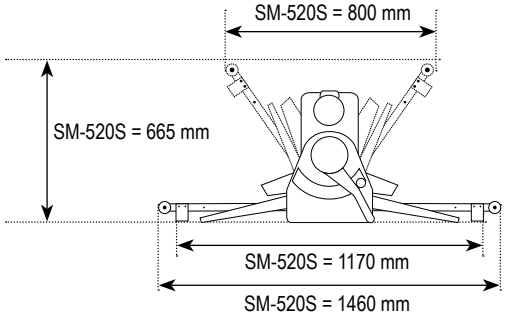

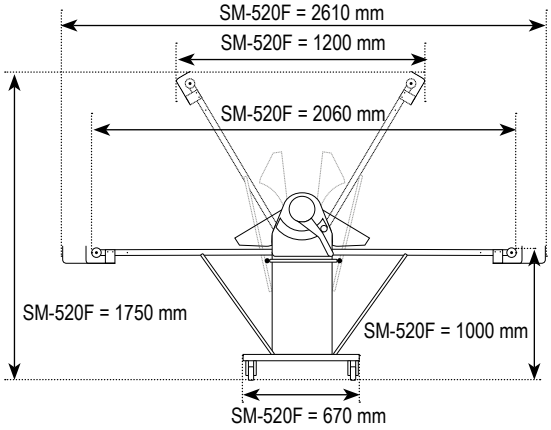

- Ausgestattet mit Schwenkrädern mit Bremse, leicht zu bewegen.
- *Dotada de ruedas giratorias con freno, fácil de desplazar.*
- *Montata su ruote bloccabili, facile da muovere.*

MODEL	SM-520S	SM-520F
MODELL MIT SOCKEL ▮ MODELO CON BASE ▮ MODELLO CON SUPPORTO	✘	✓
MOTORLEISTUNG ▮ POTENCIA MOTOR ▮ POTENZA MOTRICE	0,37 kW	0,55 kW
NETTOGEWICHT MASCHINE ▮ PESO NETO MÁQUINA ▮ PESO NETTO MACCHINA	100 kg	168 kg
AUSROLLBREITE ▮ ANCHO DE LAMINADO ▮ LARGHEZZA DI LAMINAZIONE BANDLÄNGE ▮ LONGITUD CINTAS ▮ LUNGHEZZA DEL NASTRO WALZENABSTAND ▮ DISTANCIA ENTRE RODILLOS ▮ SPAZIO TRA I RULLI	520 mm 2 x 670 mm 1 - 30 mm	520 mm 2 x 980 mm 1 - 30 mm
SPANNUNG ▮ VOLTAJE ▮ VOLTAGGIO	3Ph 230/400V 3Ph 50Hz 230V 1Ph 50Hz	3Ph x 230/400V 50Hz

NERINGSTRAAT 2 ▮ 8370 BLANKENBERGE - BELGIUM T: +32 50 32 89 05 ▮ F: +32 50 32 89 09 ▮ info@sinmageurope.com